SoRoTo®
HARD WORKING SINCE 1986

BANDFÖRDERER, **230V, 0.55KW, 6.0-8.0 M**

CE

DE-25.10.18

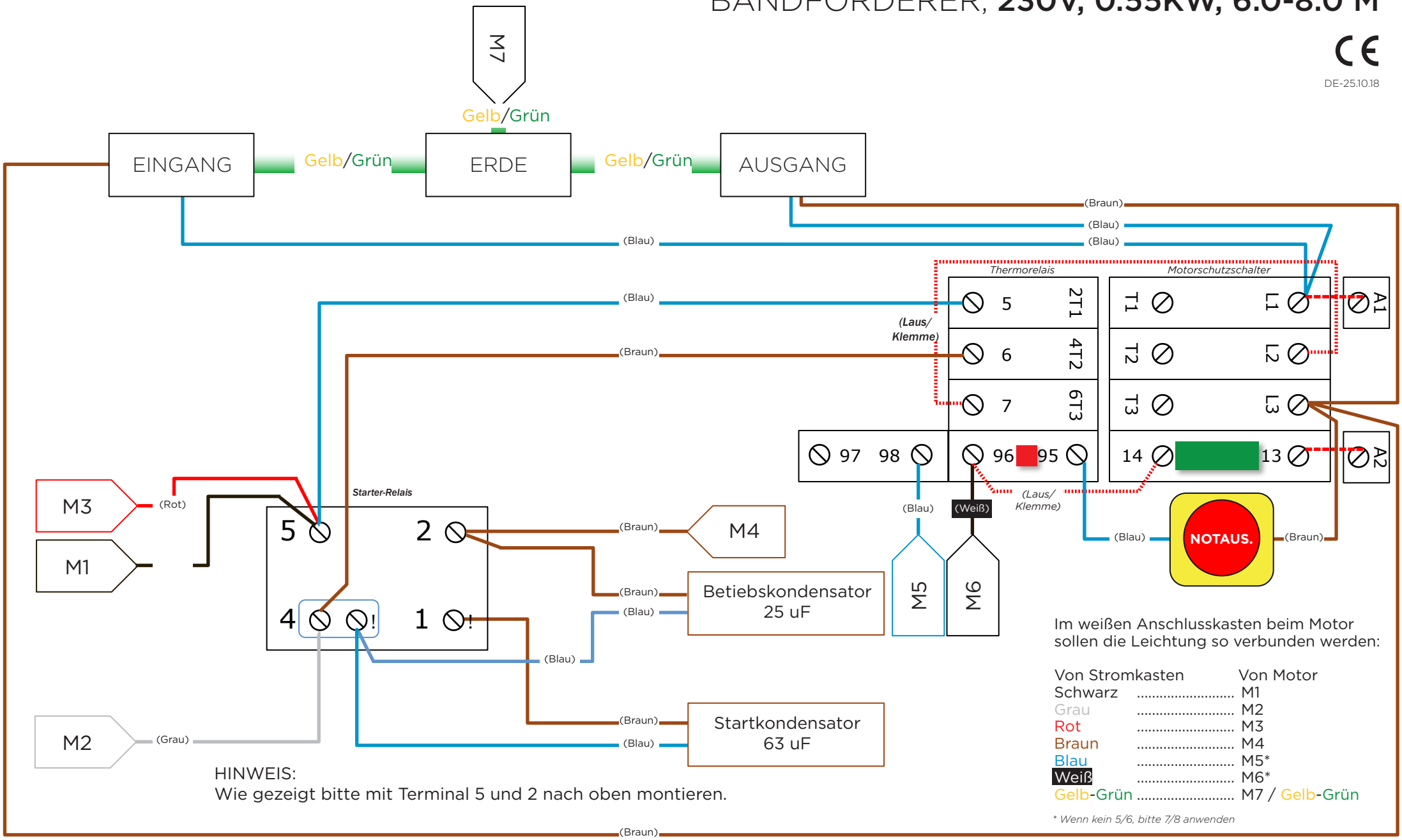

HINWEIS:
Wie gezeigt bitte mit Terminal 5 und 2 nach oben montieren.

Im weißen Anschlusskasten beim Motor sollen die Leichtung so verbunden werden:

Von Stromkasten		Von Motor
Schwarz	.....	M1
Grau	.....	M2
Rot	.....	M3
Braun	.....	M4
Blau	.....	M5*
Weiß	.....	M6*
Gelb-Grün	.....	M7 / Gelb-Grün

** Wenn kein 5/6, bitte 7/8 anwenden*